52484 - Ecklager PVC mit 7 mm Tragezapfen 23 mm lang Silber

Technische Zeichnung

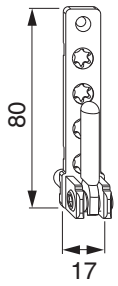

					№
Silber	mit 7 mm Tragezapfen 23 mm lang	4	120	100	52484[0)]

[0)] Tragezapfen muss ab 100 kg Flügelgewicht mindestens durch zwei Profilwände ragen.

Lehren

					№
Blendrahmenbohrlehre für Eck- und Scherenlager	PVC		mit Zapfen 7 mm	1	21694[1)]
Blendrahmenbohrlehre für Eck- und Scherenlager	PVC	selbstspannend	mit Zapfen 7 mm	1	28597[1)]

[1)] Ersatz- und Einzelteil erhältlich.

Bohrbild

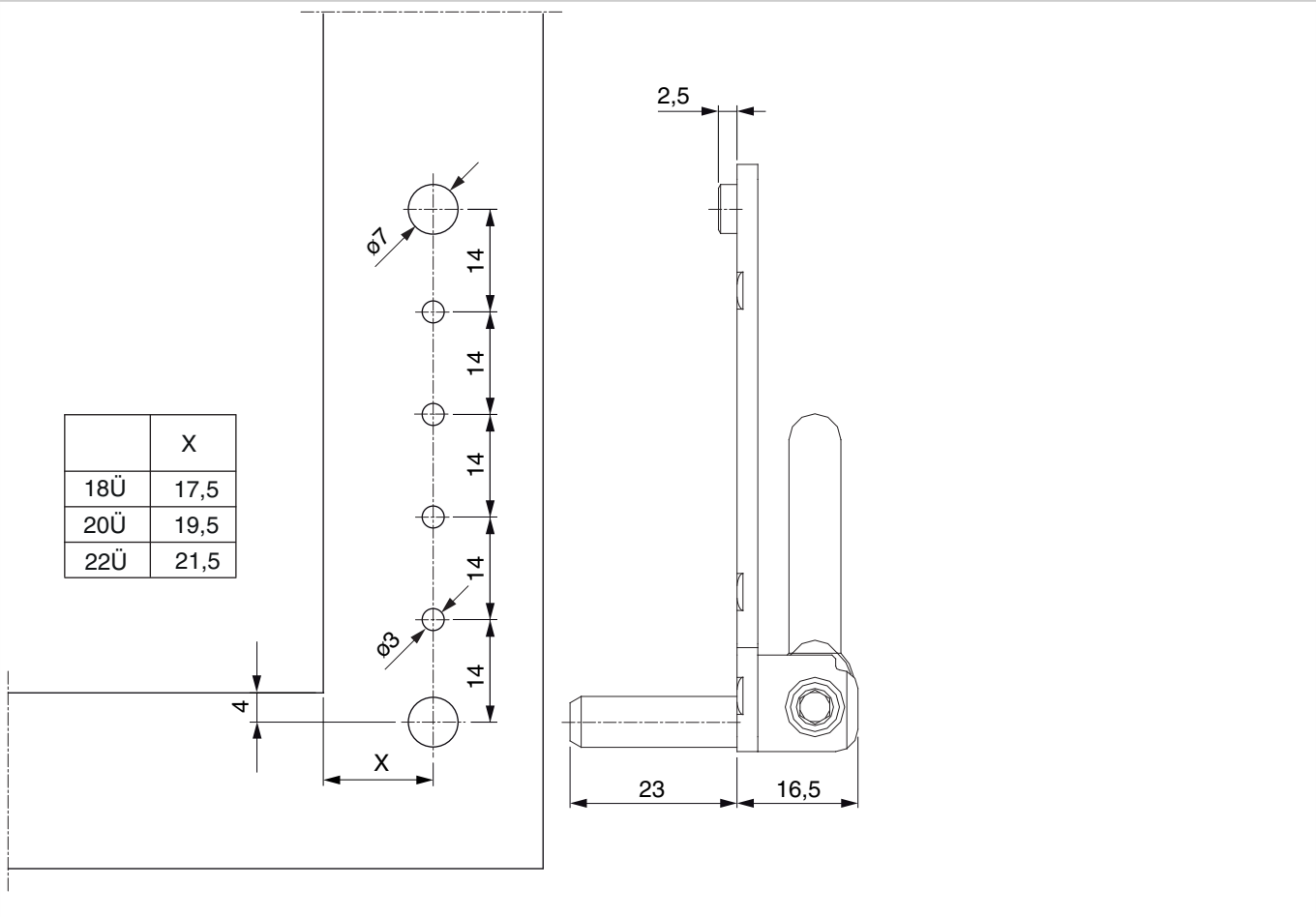

	X
18Ü	17,5
20Ü	19,5
22Ü	21,5

Montage

Das Ecklager aufsetzen und verschrauben.

- Das max. Flügelgewicht darf nicht überschritten werden.
- Die Verschraubung der Lagerteile muss den Anforderungen der **Richtlinie TBDK** (Gütegemeinschaft Schlösser und Beschläge - www.schlossindustrie.de) entsprechen!
- Ab 100 kg Flügelgewicht muss der Tragezapfen durch 2 Profilwände ragen!

52484 - Ecklager PVC mit 7 mm Tragezapfen 23 mm lang Silber

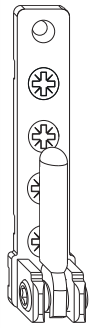

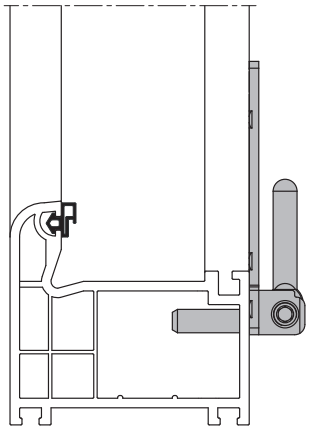

unter 100 kg Flügelgewicht

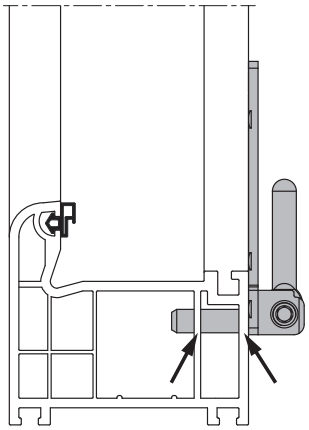

über 100 kg Flügelgewicht

Seiteneinstellung

im Ecklager

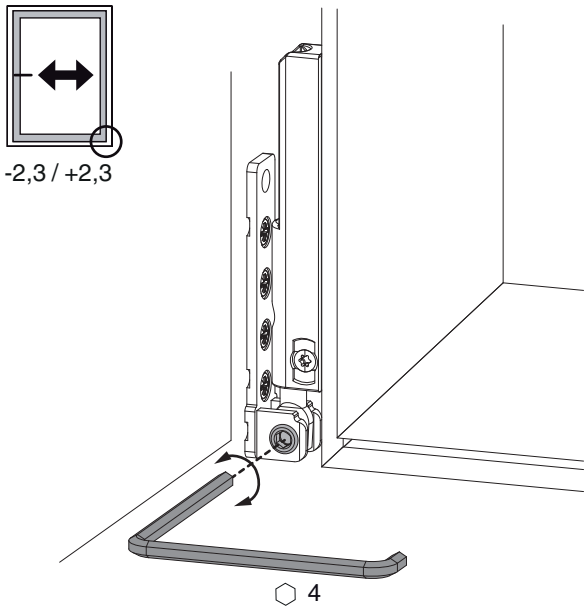

Freimaßangabe

	X
18Ü	+2
20Ü	0
22Ü	-2

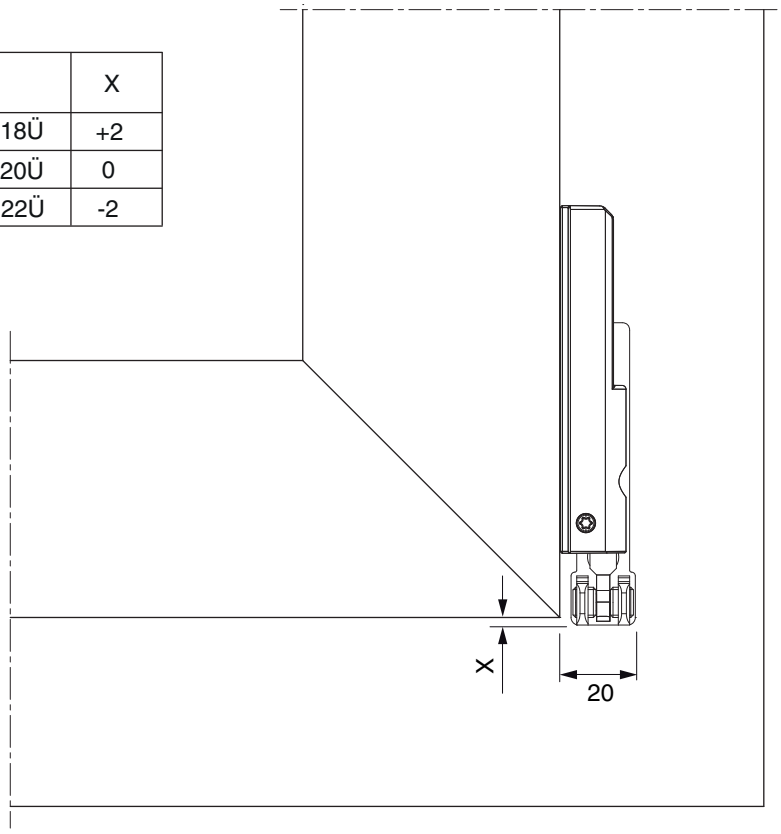

Bei Verwendung von Abdeckkappen verändert sich das Freimaß um +1 mm!